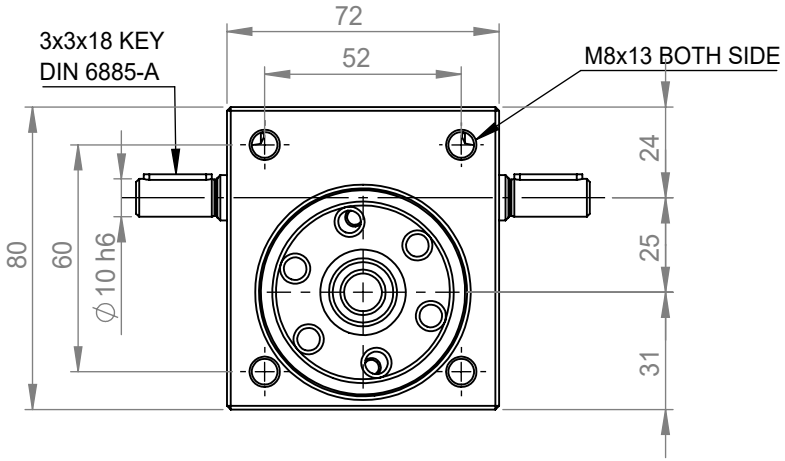


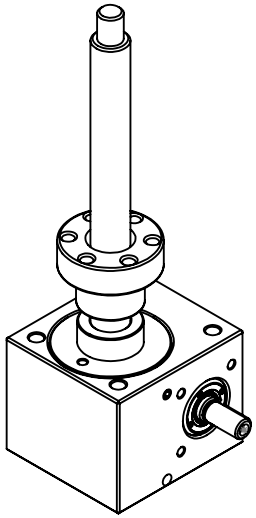

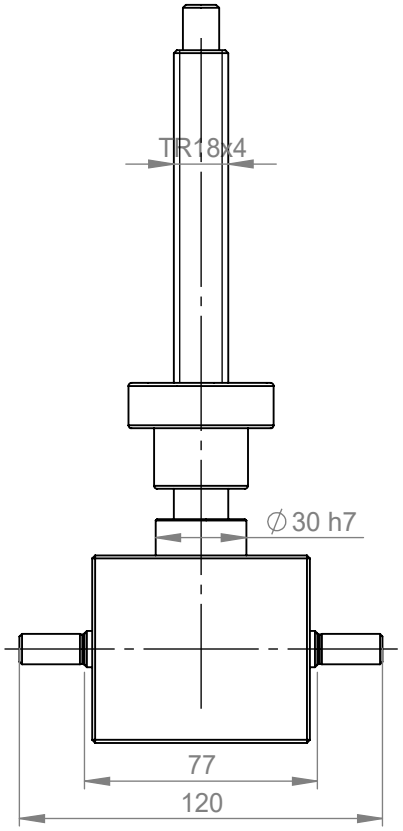


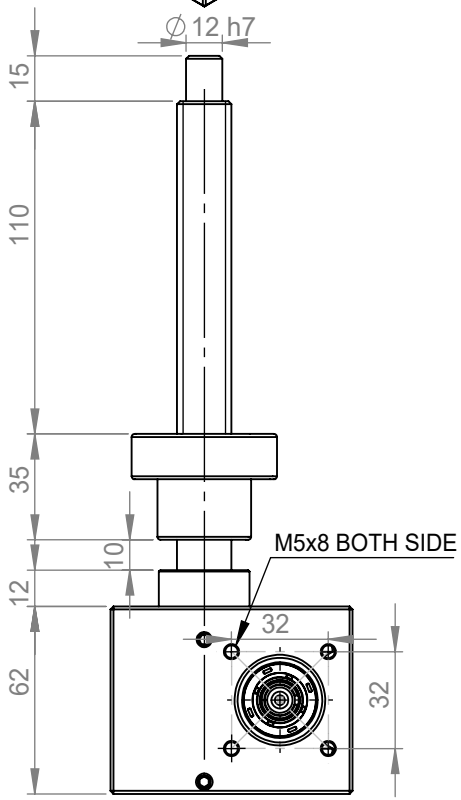


## ACCEESSORİES

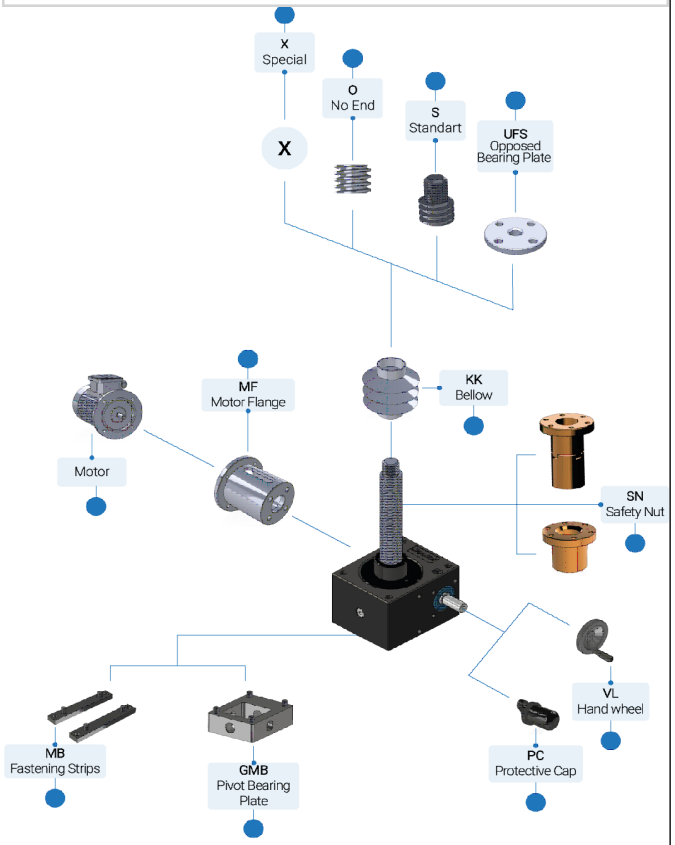


The page numbers for the detailed descriptions of the accessories are given.

| DESCRIPTION | AÇIKLAMA |
|---|---|
| Type : Rotating Screw ( SH ) | Tip : Somun Hareketli ( VH-S ) |
| Max force : 5 kN ( for housing ) | Maks. Kuvvet : 5kN ( gövde dayanımı ) |
| Ratio : 4:1 ( A ) or 16:1 ( B ) | Gövde Malzemesi :GGG-40 |
| Housing Material : GGG-40 | Dişli Oranı: 4:1 ( A ) veya 16:1 ( B ) |
| Screw Size : Tr 18x4 | Trapez Mil : Tr18x4 |
| Screw Material : C45 Steel | Trapez Mil Malzemesi : C45 Çelik |
| Stroke :100 mm | Strok :100 mm |
| Input Shaft Side : Input Side ( AB ) | Giriş Mil Yönü: Çift Çıkış ( AB ) |
| Safety Nut : NO | Emniyet Somunu :HAYIR |
| Working Temperature : -10 / +60 C | Çalışma Sıcaklığı :-10 / +60 C |
| Nominal Input Speed : 1500 rpm | Nominal Giri<ş Devri: 1500 rpm |
| Max Input Speed : 1800 rpm | Maks. Giriş Devri :1800 rpm |
| Max Input Torque (for 1500 rpm ) : 100 Nm | Maks. Giriş Torku (1500 rpm için ) : 100 Nm |
| Max Drive-Through Torque : 1600 Nm | Maks. İletilecek Tork : 1600 Nm |
| Housing Lubrication : EP2 Grease | Dişli Kutusu Yağlama: EP2 Gres |
| Screw Lubrication : Sentinel SR OG Grease | Trapez Mil Yağlama: Sentinel SR OG Gres |
| **VKT5-SH-A/B-TRS-0100-S-AB** | |

MecMot
Mechanic Motion Partner