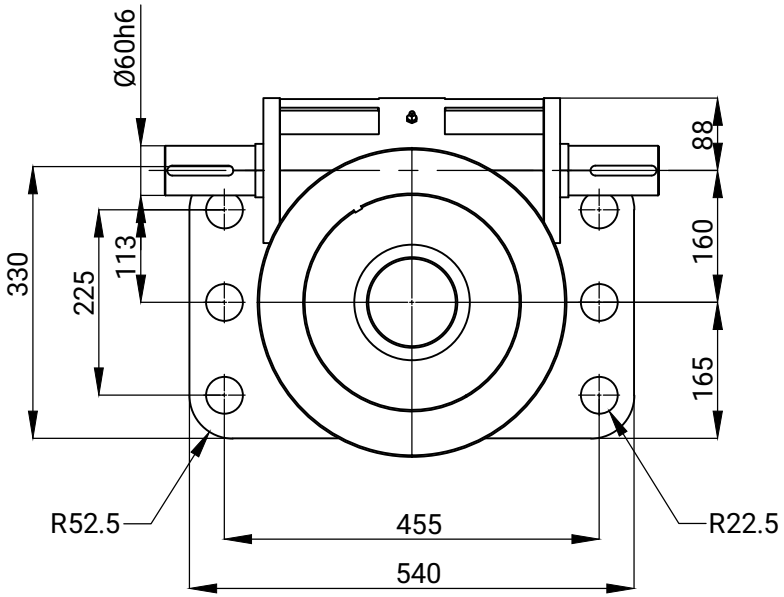

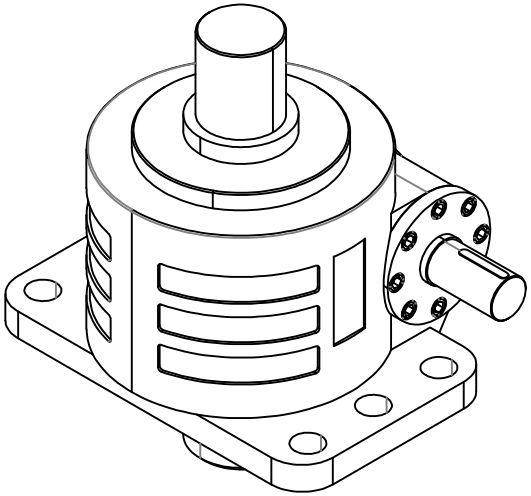

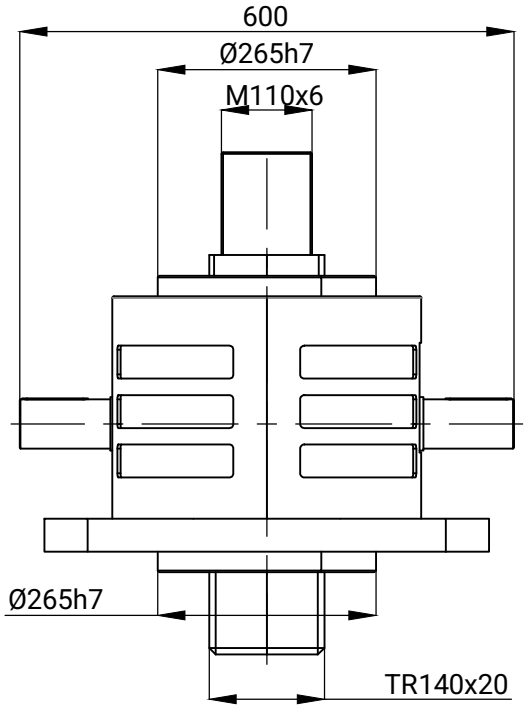

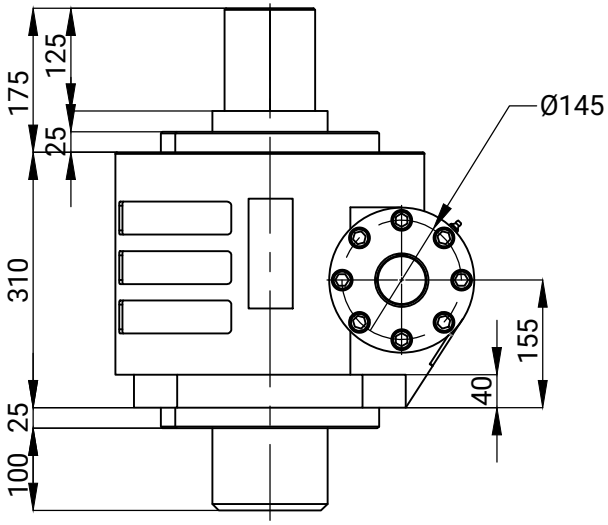

DESCRIPTION	AÇIKLAMA
Type: Trasnslating Screw (VH-S)	Tip : Mil Hareketli (VH-S)
Max Force:750 kN(for housing)	Maks. Kuvvet : 750 kN (gövde dayanımı)
Housing Material : GGG-40	Gövde Malzemesi : GGG-40
Ratio : 12:1 (A) or 36:1(B)	Dişli Oranı : 12:1 (A) veya 36:1 (B)
Screw Matereial: C45 Steel	Trapez Mil Malzemesi : C45 Çelik
Screw Size: Tr140x20	Trapez Mil : Tr 140x20
Input Shaft Side: input Side (AB)	Giriş Mil Yönü : Çift Çıkış (AB)
Safety Nut : NO,	Emniyet Somunu : HAYIR
Working Temperature: -10/+80 C	Çalışma Sıcaklığı : -10 / +80 C
Nominal Input Speed: 1000 rpm	Nominal Giriş Devri : 1000 rpm
Max Input Speed: 1000 rpm	Maks. Giriş Devri : 1000 rpm
Max Inpıut Torque (for 1000rpm) 7550 Nm	Maks. Giriş Torku (1000 rpm için) :7550 Nm
Max Drive-Through Torgue :2660 Nm	Maks. İletilecek Tork : 2660 Nm
Housing Lubracation:EP2 Grease	Dişli Kutusu Yağlama : EP2 Gres
Screw Lubrıcation : Sentinel SR OG Grease	Trapez Mil Yağlama : Sentinel SR OG Gres
VKE75-VH-S-A/B-TRS-0100-S-AB	

MecMot
Mechanic Motion Partner