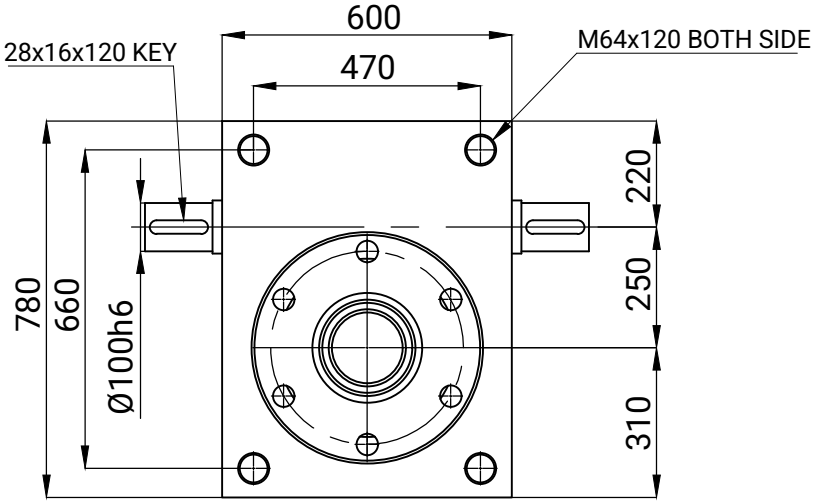


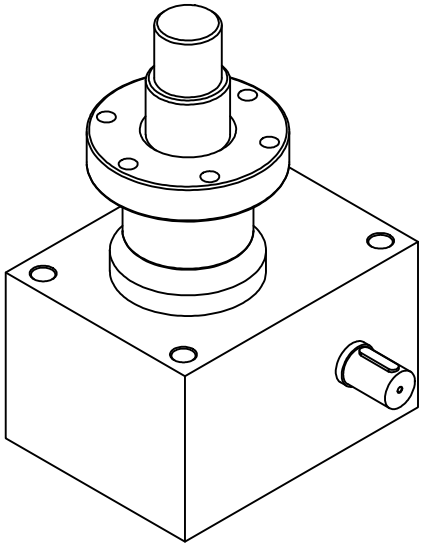

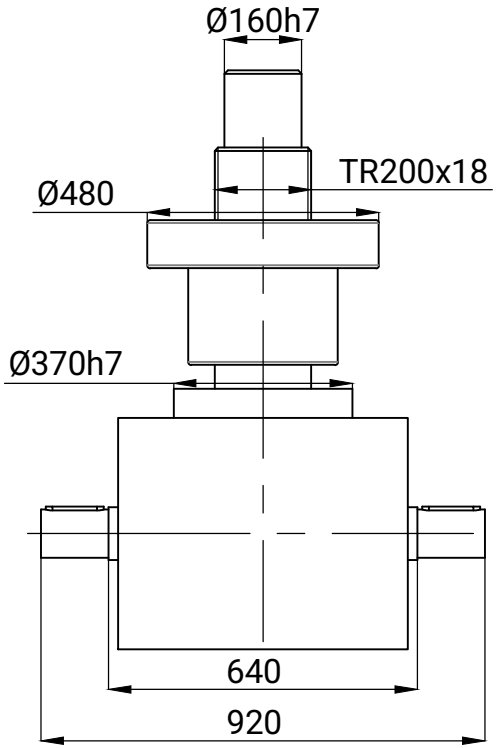


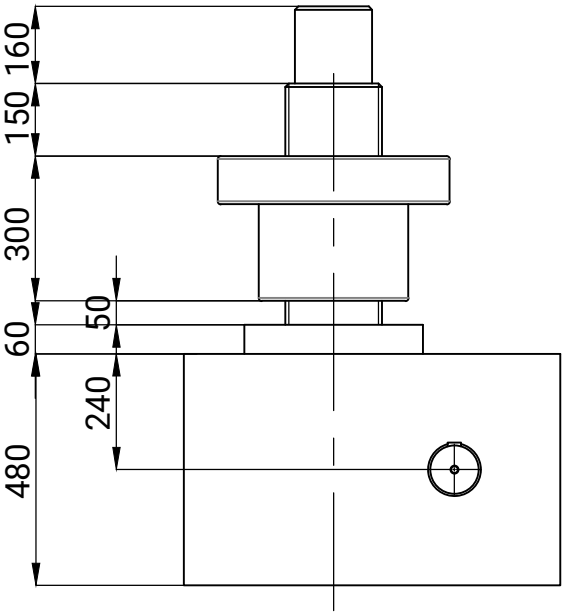


| DESCRIPTION | AÇIKLAMA |
|---|---|
| Type: Rotating Screw (SH) | Tip : Somun Hareketli ( SH ) |
| Max Force: 2500 kN(for housing) | Maks. Kuvvet : 2500 kN ( gövde dayanımı ) |
| Housing Material : GGG-40 | Gövde Malzemesi : GGG-40 |
| Ratio :12:1(B) or 36:1 (C) | Dişli Oranı : 12:1 (B) veya 36:1 (C) |
| Screw Matereial: C45 Steel | Trapez Mil Malzemesi : C45 Çelik |
| Screw Size: Tr200x18 | Trapez Mil : T200x18 |
| Input Shaft Side: input Side ( AB) | Giriş Mil Yönü : Çift Çıkış ( AB ) |
| Safety Nut : NO, | Emniyet Somunu : HAYIR |
| Working Temperature: -10/+80 C | Çalışma Sıcaklığı : -10 / +80 C |
| Nominal Input Speed: 1500 rpm | Nominal Giriş Devri : 1500 rpm |
| Max Input Speed: 1800 rpm | Maks. Giriş Devri : 1800 rpm |
| Max Inpıut Torque ( for 1500rpm ) 950 Nm | Maks. Giriş Torku ( 1500 rpm için ) : 950 Nm |
| Max Drive-Through Torgue :2400 Nm | Maks. İletilecek Tork : 2400 Nm |
| Housing Lubracation:EP2 Grease | Dişli Kutusu Yağlama : EP2 Gres |
| Screw Lubrıcation : Sentinel SR OG Grease | Trapez Mil Yağlama : Sentinel SR OG Gres |
| VKM20018-SH-B/C-TRS-0100-S-AB | |

MecMot
Mechanic Motion Partner