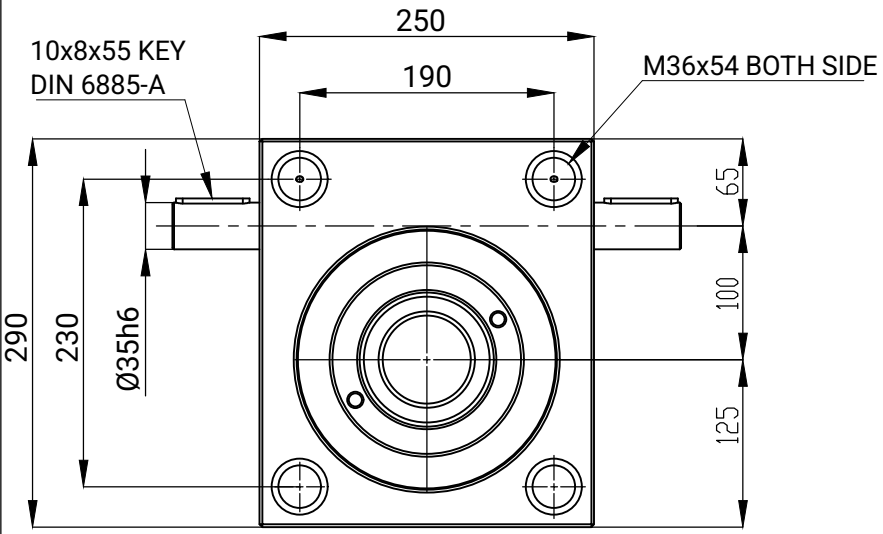

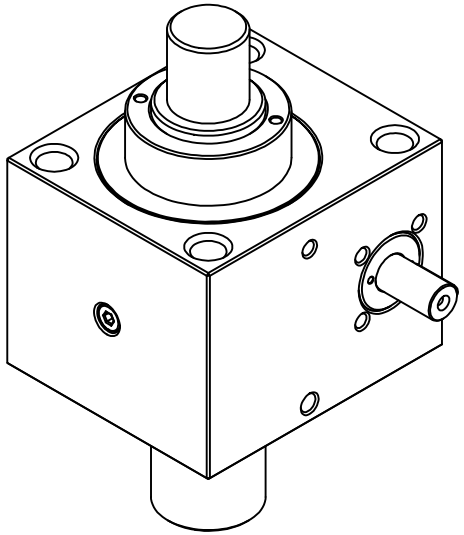

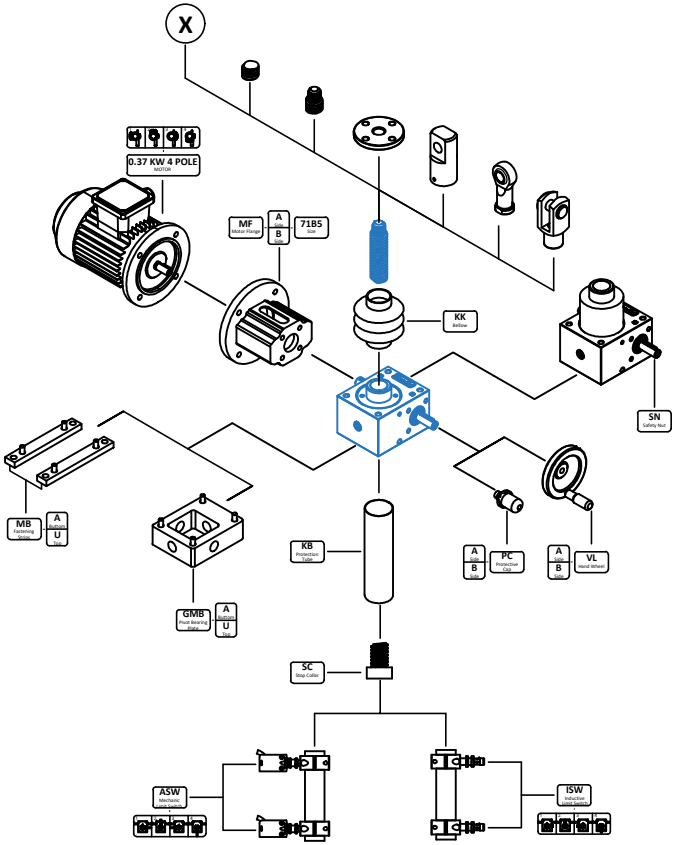

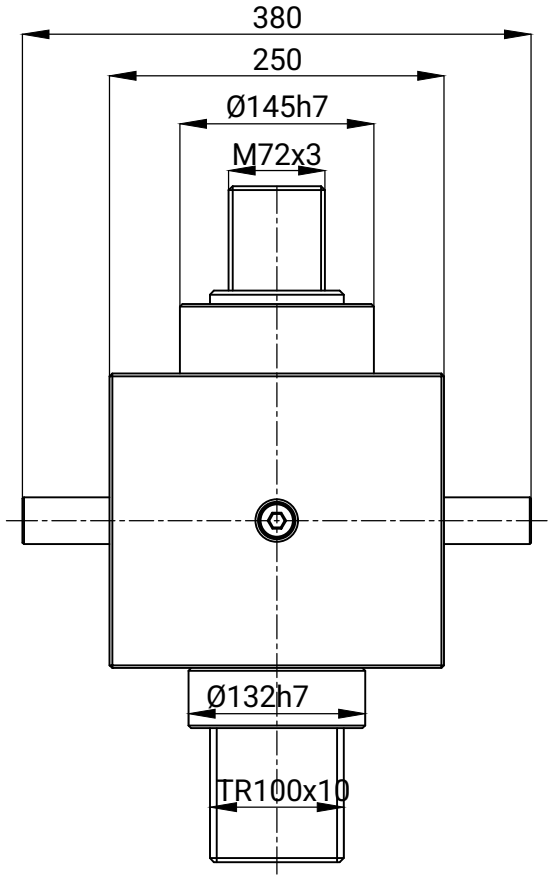

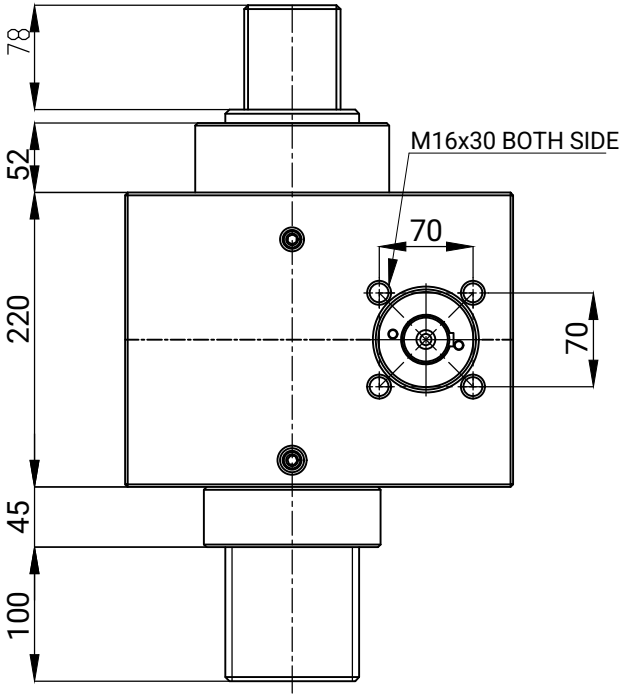

DESCRIPTION	AÇIKLAMA
Type: Trasnslating Screw (VH-S)	Tip : Mil Hareketli (VH-S)
Max Force:350 kN(for housing)	Maks. Kuvvet : 350 kN (gövde dayanımı)
Housing Material : GGG-40	Gövde Malzemesi : GGG-40
Ratio : 10:1 (A) or 40:1 (B)	Dişli Oranı : 10:1 (A) veya 40:1 (B)
Screw Matereial: C45 Steel	Trapez Mil Malzemesi : C45 Çelik
Screw Size: Tr100x10	Trapez Mil : Tr 100x10
Input Shaft Side: input Side (AB)	Giriş Mil Yönü : Çift Çıkış (AB)
Safety Nut : NO,	Emniyet Somunu : HAYIR
Working Temperature: -10/+60 C	Çalışma Sıcaklığı : -10 / +60 C
Nominal Input Speed: 1500 rpm	Nominal Giriş Devri : 1500 rpm
Max Input Speed: 3000 rpm	Maks. Giriş Devri : 3000 rpm
Max Inpıut Torque (for 1500rpm) 100 Nm	Maks. Giriş Torku (1500 rpm için) :100Nm
Max Drive-Through Torgue :1600 Nm	Maks. İletilecek Tork : 1600 Nm
Housing Lubracation:EP2 Grease	Dişli Kutusu Yağlama : EP2 Gres
Screw Lubrıcation : Sentinel SR OG Grease	Trapez Mil Yağlama : Sentinel SR OG Gres
VKT350-VH-S-A/B-TRS-0100-S-AB	

MecMot
Mechanic Motion Partner