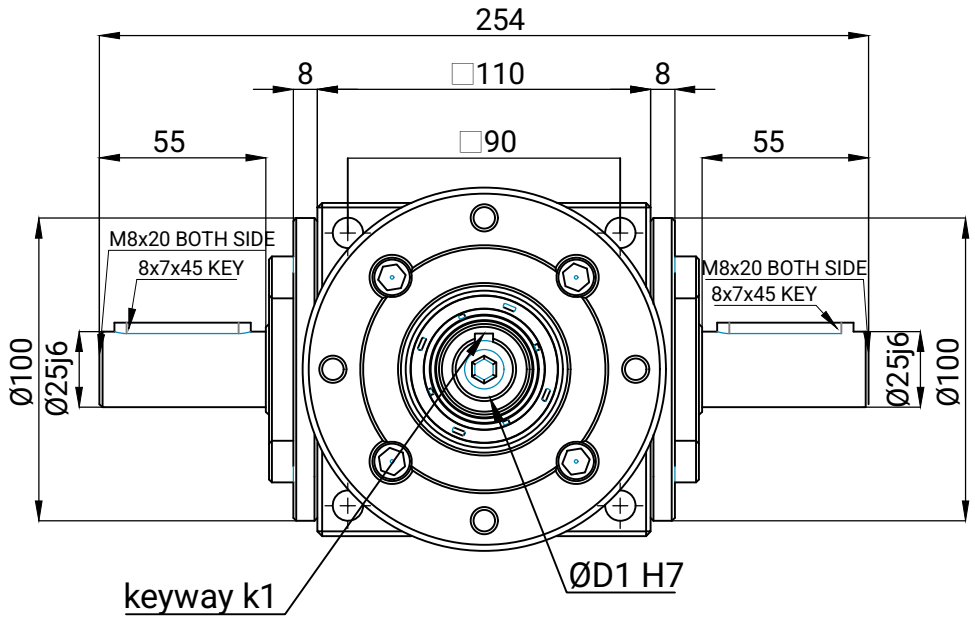

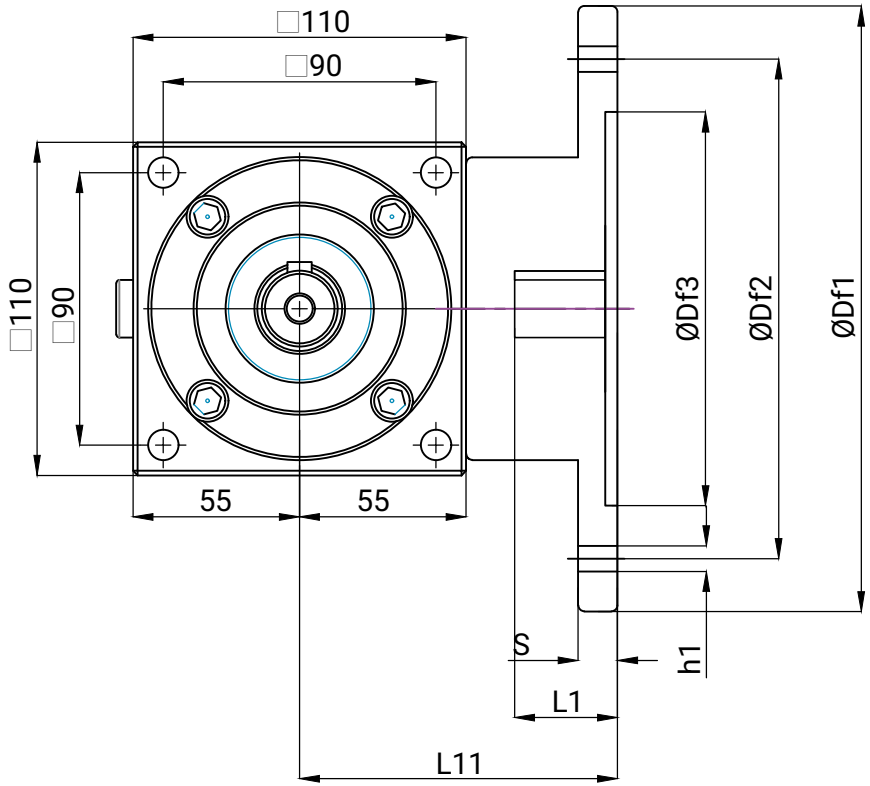

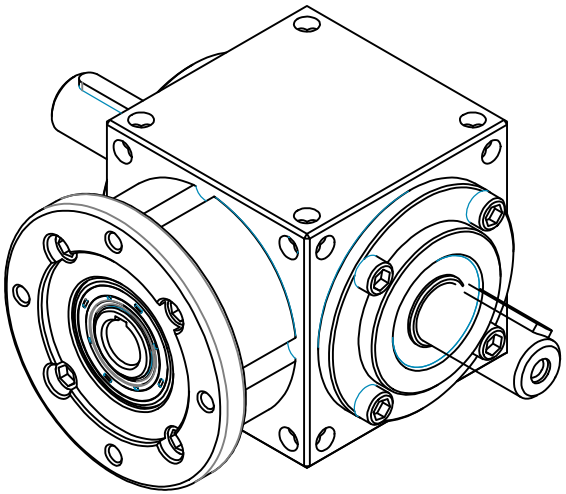

IEC Motor	80 B5	80 B14	90 B5	90 B14
ØD1	19	19	24	24
ØDf1	200	120	200	140
ØDf2	165	100	165	115
ØDf3	19	80	130	95
L1	40	40	50	50
L11	105	105	115	115
h1	M10	Ø7	M10	Ø9
k1	6x6	6x6	8x7	8x7
s	13	13	13	13

DESCRIPTION	AÇIKLAMA
Housing: 110x110x110mm	Gövde : 110x110x110mm
Ratio: 1:1	Dişli Oranı:1:1 ,
Type: MMC	Model : MMC
Desıng : 10,20	Dizayn : 10,20
Input : Solid Shaft	Giriş: Dolu Mil
Output: Solid shaft on both sides	Çıkış: Çift Taraflı Dolu Mil
Body Material : GGG-40	Gövde Malzemesi : GGG-40
Lubratication:EP2 Grease	Yağlama: EP2 Gres
Max. Input Speed: 1500rpm	Maks. Giriş Hızı: 1500rpm

MecMot
Mechanic Motion Partner