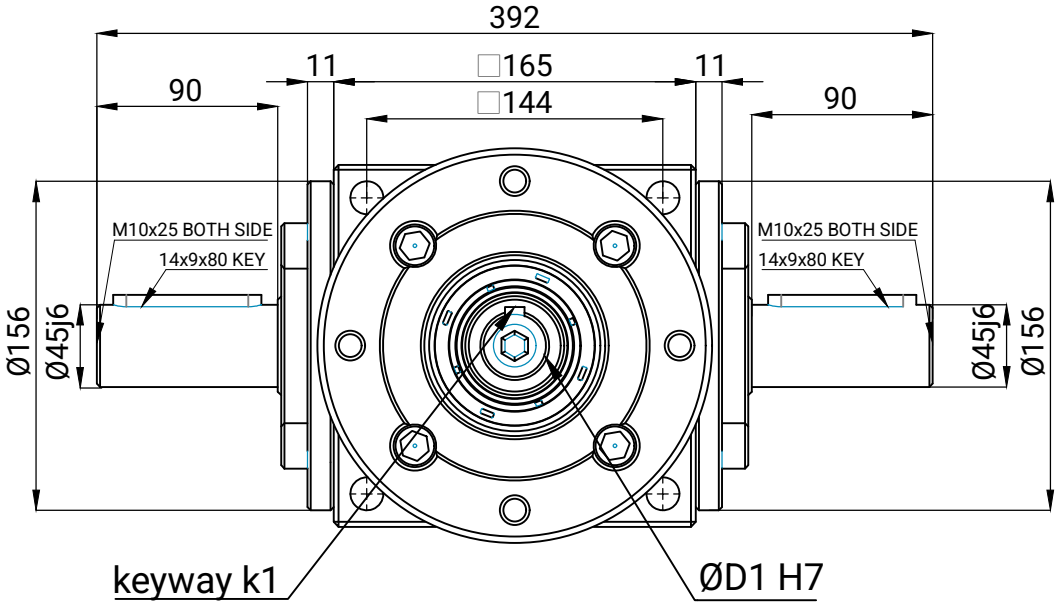

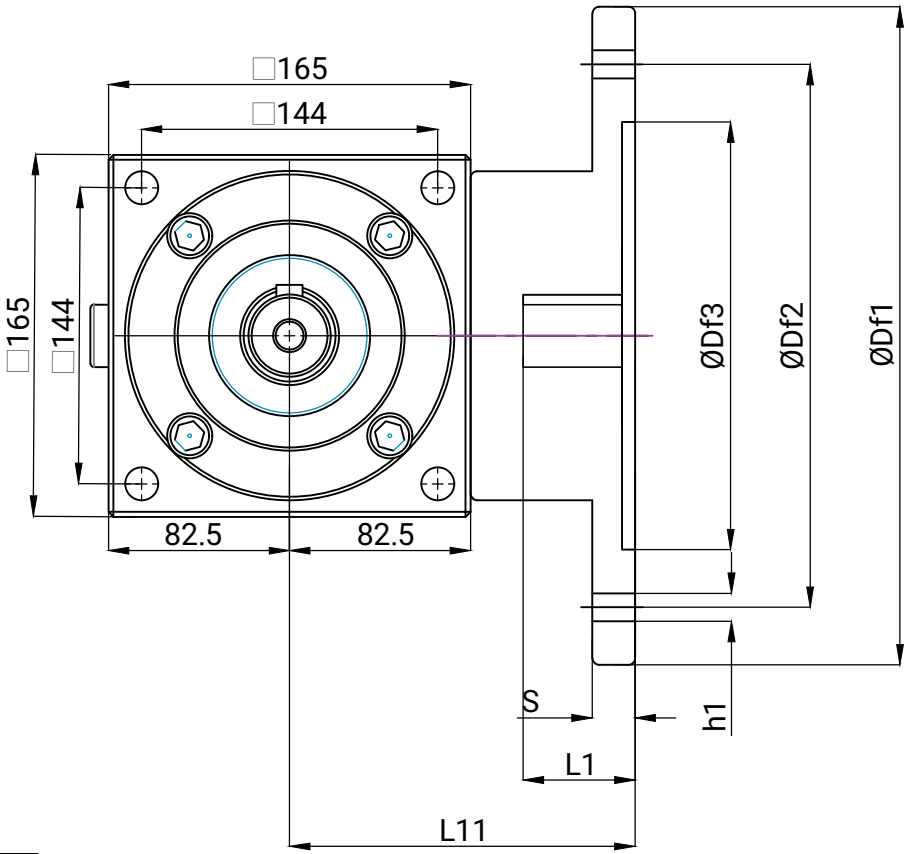

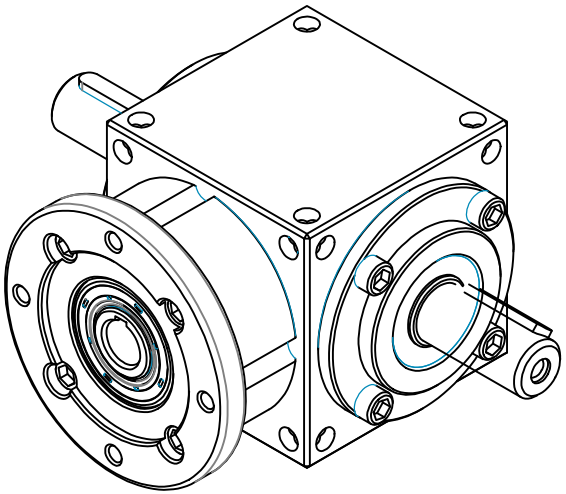

IEC Motor	90 B5	100-112 B5	100-112 B14
ØD1	24	28	28
ØDf1	200	250	160
ØDf2	165	215	130
ØDf3	130	180	110
L1	50	60	60
L11	160	160	160
h1	M10	M12	Ø9
k1	8x7	8x7	8x7
s	15	15	15

DESCRIPTION	AÇIKLAMA
Housing: 165x165x165mm	Gövde : 165x165x165mm
Ratio: 1:1	Dişli Oranı:1:1
Type: MMC	Model : MMC
Desıng : 10,20	Dizayn : 10,20
Input : Solid Shaft	Giriş: Dolu Mil
Output: Solid shaft on both sides	Çıkış: Çift Taraflı Dolu Mil
Body Material : GGG-40	Gövde Malzemesi : GGG-40
Lubratication:EP2 Grease	Yağlama: EP2 Gres
Max. Input Speed: 1500rpm	Maks. Giriş Hızı: 1500rpm

MecMot
Mechanic Motion Partner