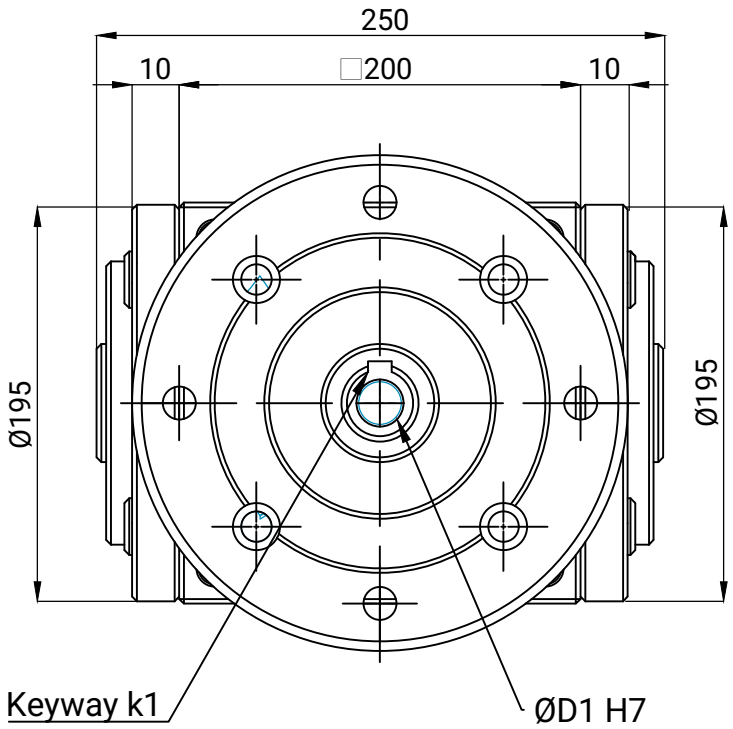

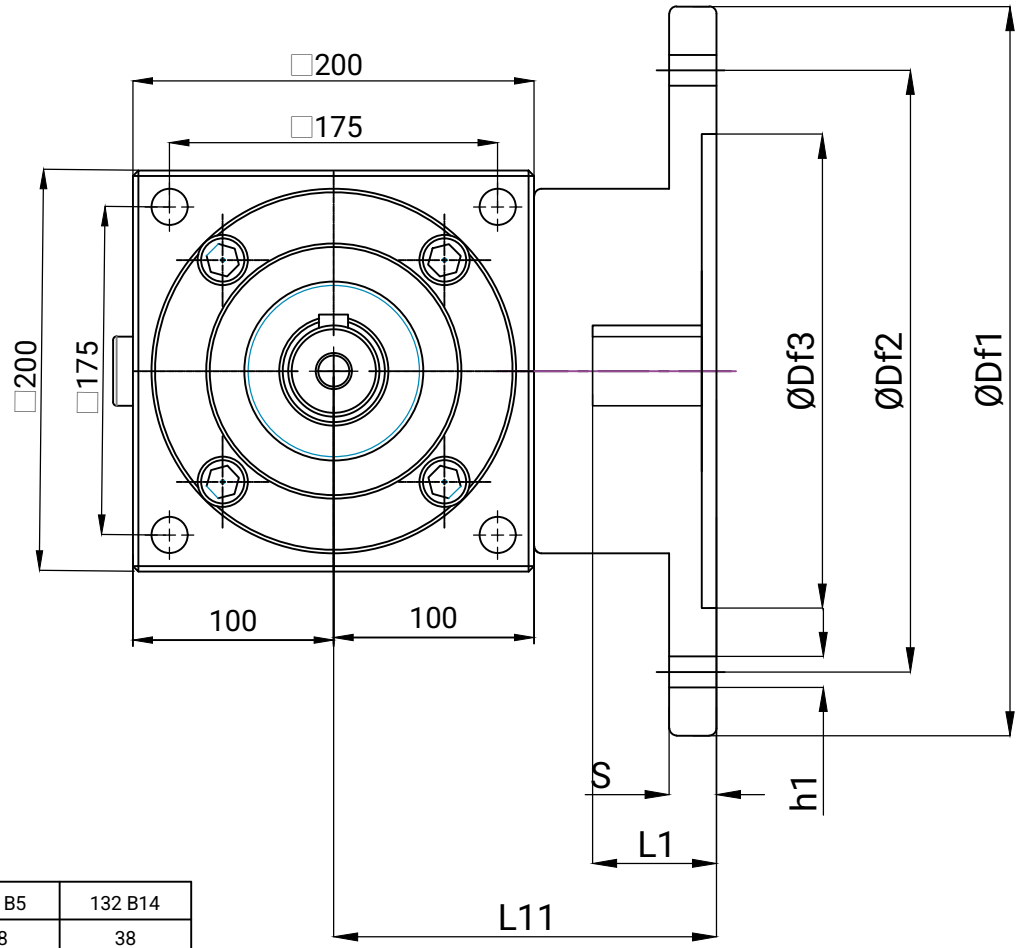

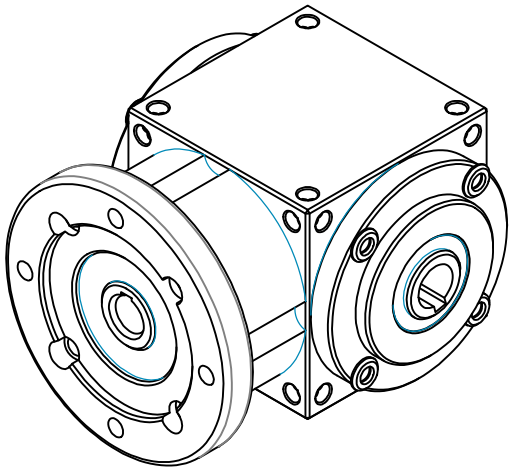

IEC Motor	100-112 B5	132 B5	132 B14
ØD1	28	38	38
ØDf1	250	300	200
ØDf2	215	256	165
ØDf3	180	230	130
L1	60	80	80
L11	220	220	220
h1	M12	M12	Ø11
k1	8x7	10x8	10x8
s	23	23	23

DESCRIPTION	AÇIKLAMA
Housing: 200x200x200mm	Gövde : 200x200x200mm
Ratio: 1:1	Dişli Oranı:1:1
Type: MD	Model : MD
Desıng : 10 or 20	Dizayn :10 ve 20
Input : Solid Shaft	Giriş: Dolu Mil
Output: Hollow Shaft	Çıkış: İçi Boş Mil
Body Material : GGG-40	Gövde Malzemesi : GGG-40
Lubratication:EP2 Grease	Yağlama: EP2 Gres
Max. Input Speed: 1500rpm	Maks. Giriş Hızı: 1500rpm

MecMot
Mechanic Motion Partner