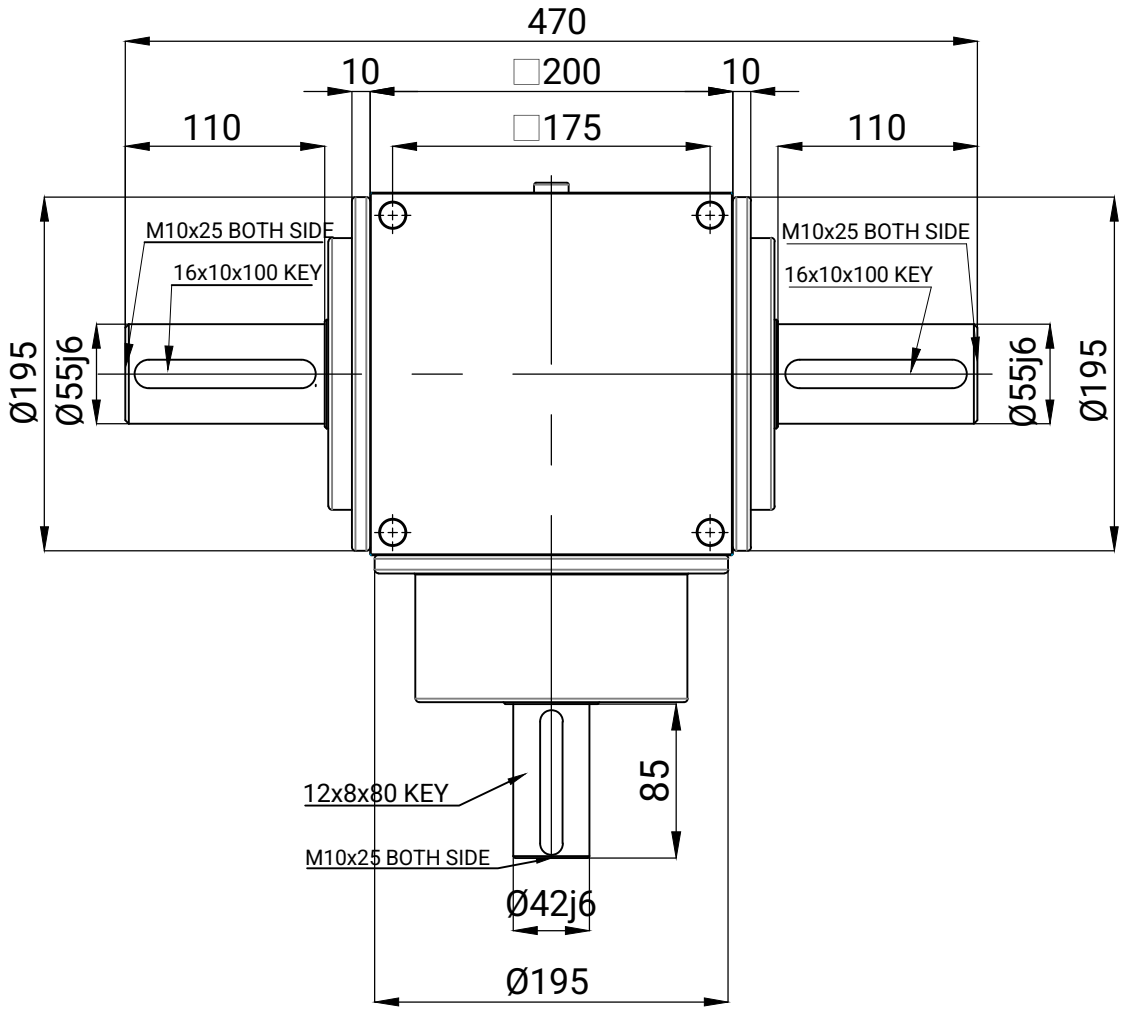

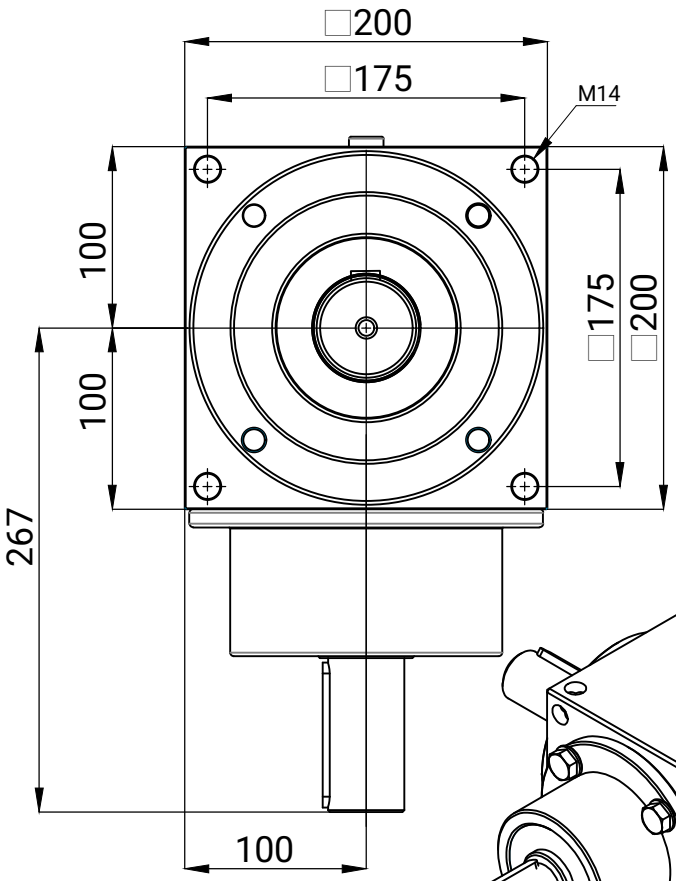

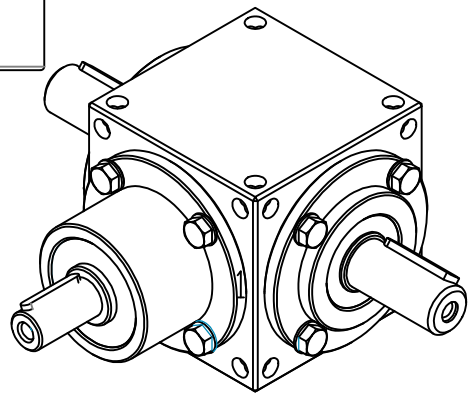

DESCRIPTION	AÇIKLAMA
Housing: 200x200x200mm	Gövde : 200x200x200mm
Ratio: 1:1 ,1:1.5, 1:2,1:3,1:4	Dişli Oranı:1:1 ,1:1.5, 1:2,1:3,1:4
Type: MMC	Model : MMC
Desıng : 10,20	Dizayn : 10,20
Input : Solid Shaft	Giriş: Dolu Mil
Output: Solid shaft on both sides	Çıkış: Çift Taraflı Dolu Mil
Body Material : GGG-40	Gövde Malzemesi : GGG-40
Lubratication:EP2 Grease	Yağlama: EP2 Gres
Max. Input Speed: 1500rpm	Maks. Giriş Hızı: 1500rpm

MecMot
Mechanic Motion Partner