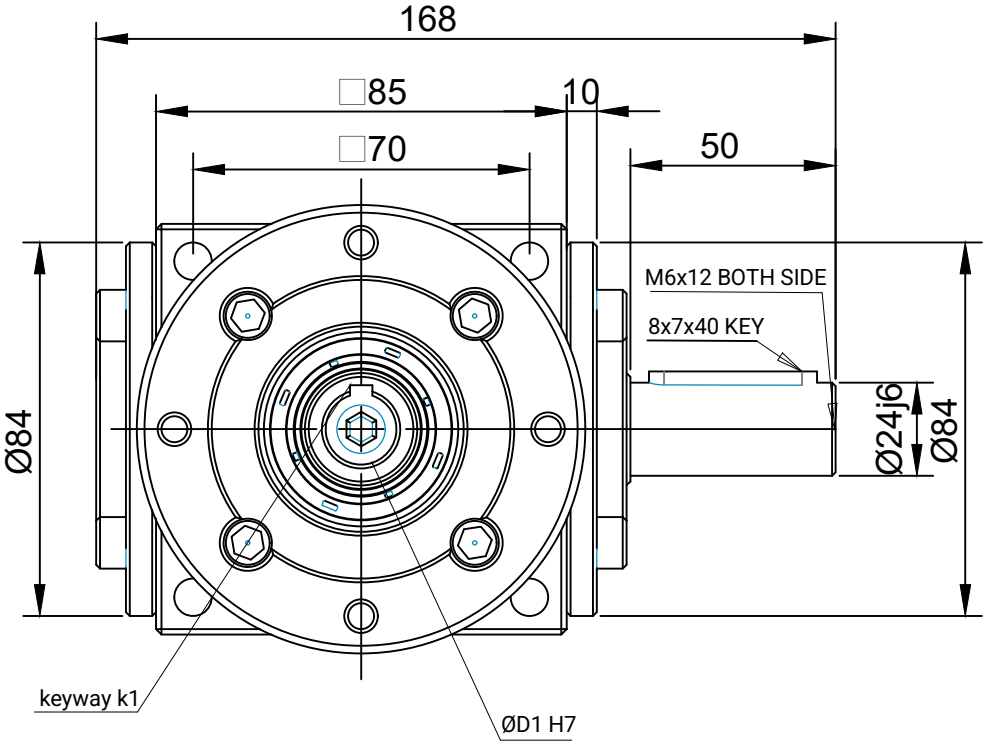

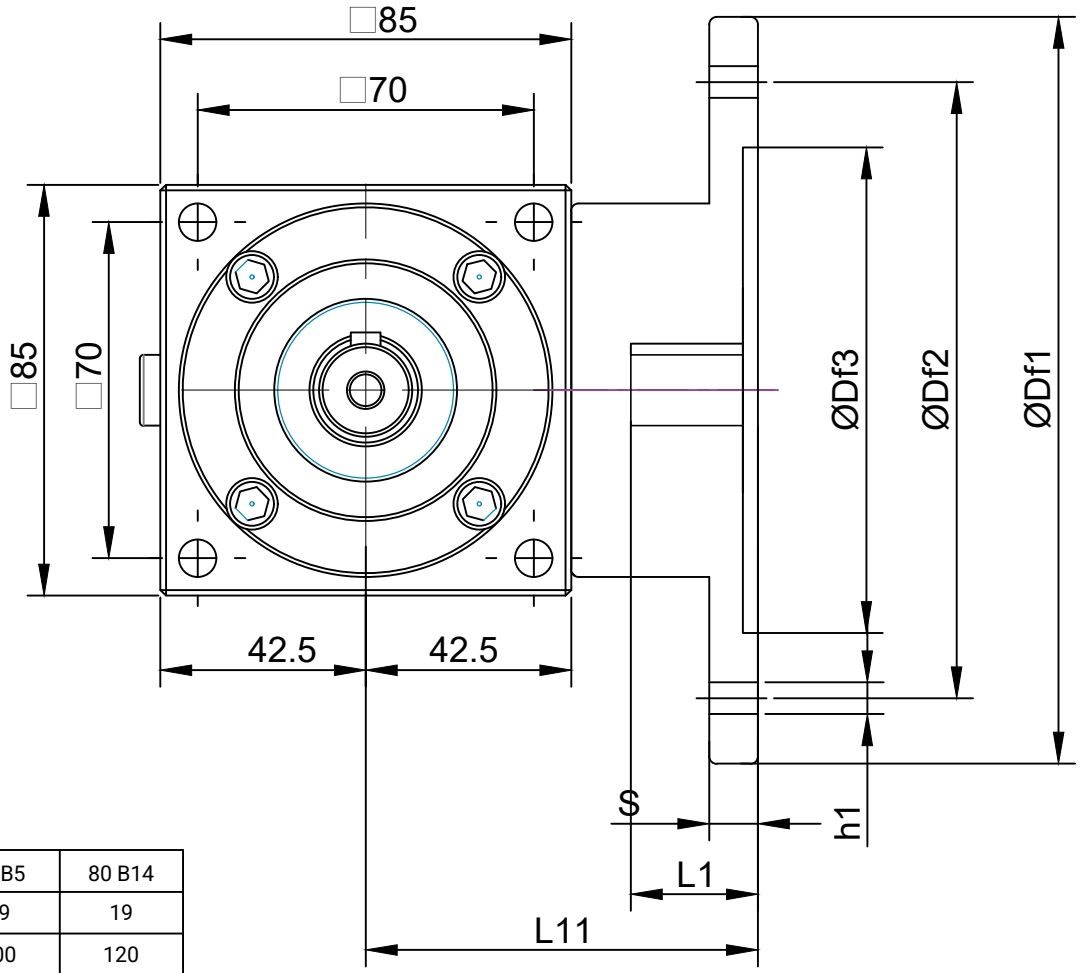

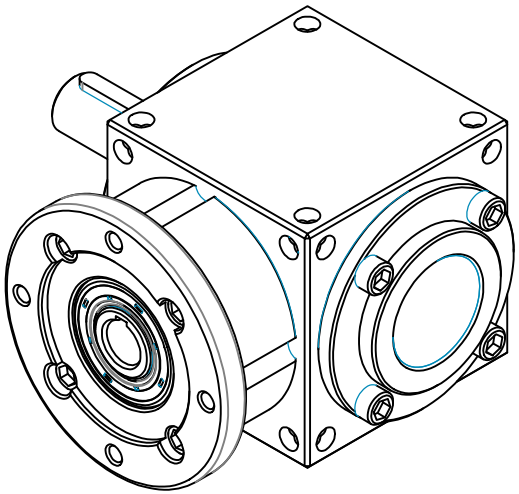

IEC MOTOR	71 B5	80 B5	80 B14
ØD1	14	19	19
ØDf1	160	200	120
ØDf2	130	165	100
ØDf3	110	130	80
L1	30	40	40
L11	90	100	100
h1	M8	M10	Ø7
k1	5x5	6x6	6x6
s	13	13	13

DESCRIPTION	AÇIKLAMA
Housing: 85x85x85mm	Gövde : 85x85x85mm
Ratio: 1:1	Dişli Oranı:1:1
Type: MM	Model : MM
Desıng : 30,40,50,60	Dizayn : 30,40,50,60
Input : Solid Shaft	Giriş: Dolu Mil
Output: Solid shaft on one side	Çıkış: tek Taraflı Dolu Mil
Body Material : GGG-40	Gövde Malzemesi : GGG-40
Lubratication:EP2 Grease	Yağlama: EP2 Gres
Max. Input Speed: 1500rpm	Maks. Giriş Hızı: 1500rpm

MecMot
Mechanic Motion Partner