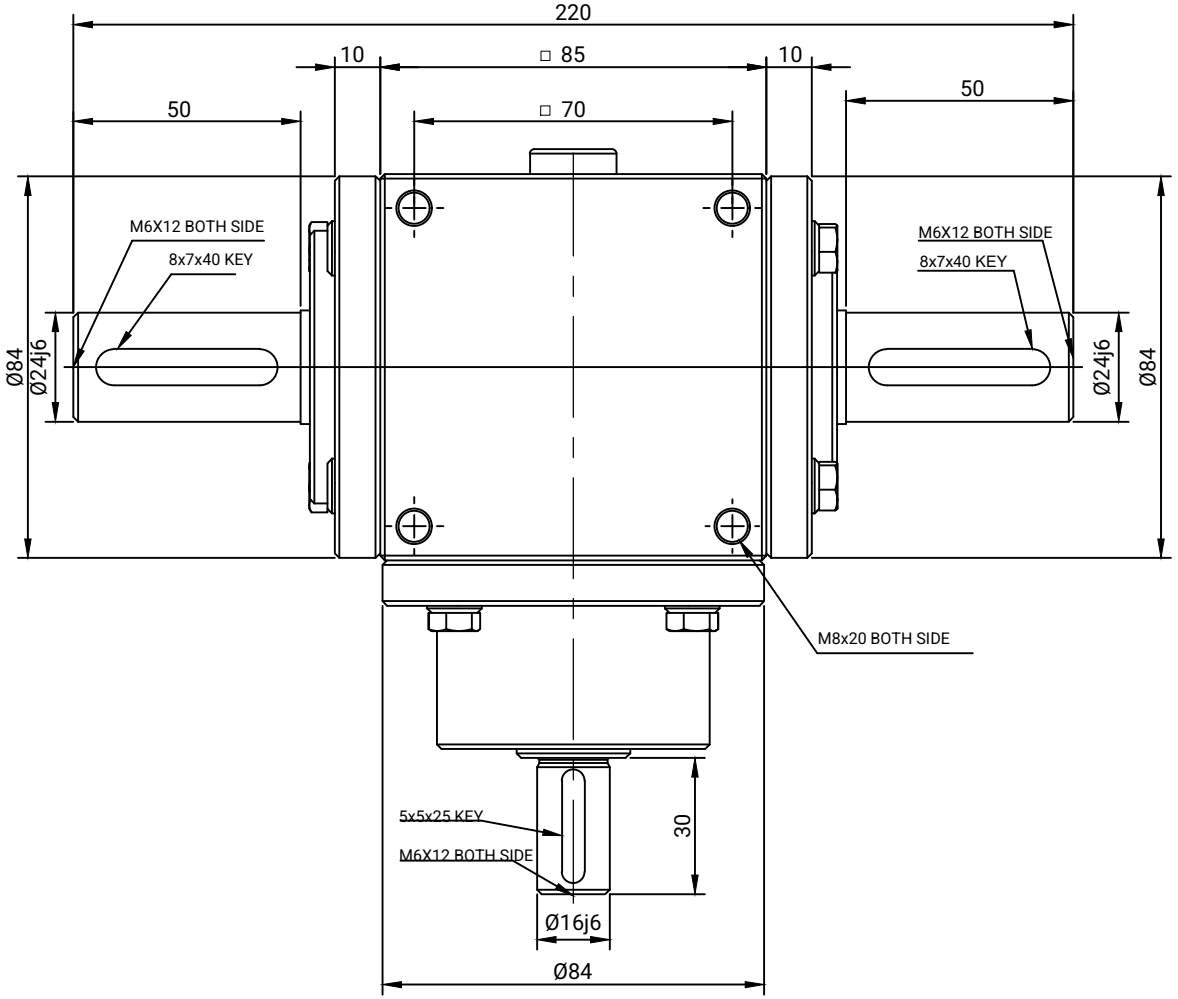


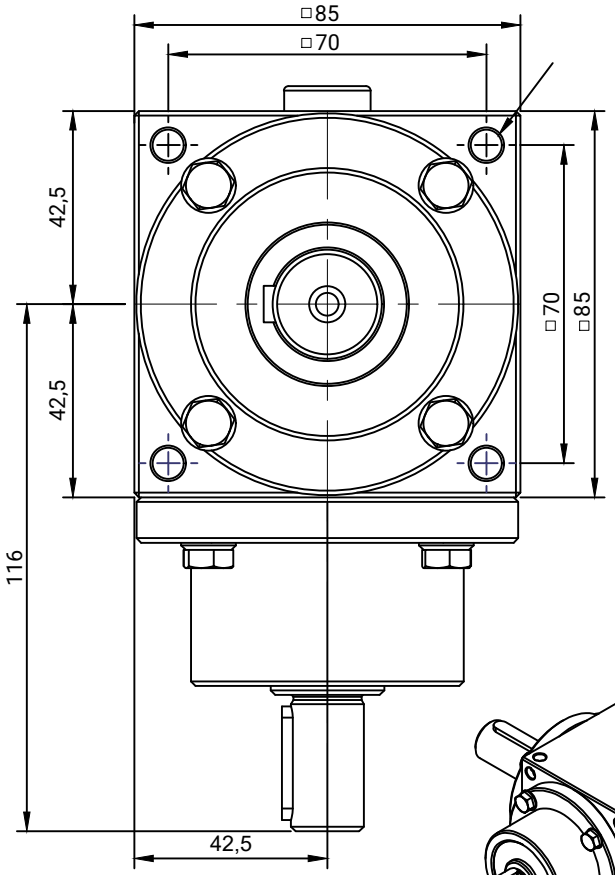


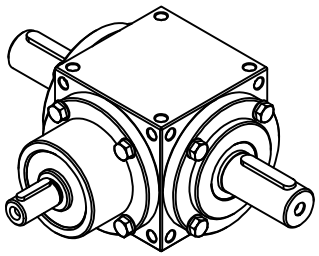

| DESCRIPTION | AÇIKLAMA |
|---|---|
| Housing: 85x85x85mm | Gövde : 85x85x85mm |
| Ratio: 1:1 ,1:1.5, 1:2,1:3,1:4 | Dişli Oranı:1:1 ,1:1.5, 1:2,1:3,1:4 |
| Type: MMC | Model : MM |
| Desıng : 10 or 20 | Dizayn : 10 ve 20 |
| Input : Solid Shaft | Giriş: Dolu Mil |
| Output: Solid shaft on both sides | Çıkış: Çift Taraflı Dolu Mil |
| Body Material : GGG-40 | Gövde Malzemesi : GGG-40 |
| Lubratication:EP2 Grease | Yağlama: EP2 Gres |
| Max. Input Speed: 1500rpm | Maks. Giriş Hızı: 1500rpm |

MecMot
Mechanic Motion Partner